NETRIS®2

New telemetry system for remote tank monitoring
Neues Telemetrie System für die Ferntanküberwachung
Nouveau système de télémétrie pour jaugeage de citerne

Modernize your tank management.

Profitieren auch Sie von der idealen Fernüberwachung ihres Tanks.

Bénéficiez vous aussi de la solution idéale de télé-jaugeage de citernes.

Features
- Tank level and meter monitoring
- Rapid installation
- 2G/3G/4G or RF transmission
- GPS optional
- 10 year autonomy
- Robust housing
- Waterproof
- ATEX/UL certification

Description
NETRIS®2 is the result of 15 years' experience in the development and production of autonomous telemetry equipment. A unique and user-friendly design makes NETRIS®2 not only easy and quick to install, but also extremely versatile.

In addition to using the 2G (SMS) network to transmit data, NETRIS®2 can also use 3G or 4G as well as create a short-distance radio frequency connection – meaning it will function in every location (inside a building, underground, remote areas, etc).

A Swiss product satisfying high standards, you can count on NETRIS®2 for reliable tank monitoring.

Eigenschaften
- Überwachung von Tankfüllständen und Zählern
- Rasche Installation
- Übertragung per 2G/3G/4G oder RF
- GPS optional
- 10 Jahre Autonomie
- Solides Gehäuse
- Wasserdicht
- ATEX/UL Zertification

Beschreibung
In NETRIS®2 steckt das Ergebnis von 15 Jahren Erfahrung in der Entwicklung und Herstellung von autonomen Telemetrie-Geräten. Das einzigartige und ergonomische Design bietet den Vorteil, dass NETRIS®2 nicht nur einfach, sondern auch sehr schnell installiert werden kann.

NETRIS®2 verwendet in erster Linie das 2G-Netzwerk (SMS), um Daten regelmässig zu übermitteln. NETRIS®2 kann aber auch im 3G-oder 4G-Modus eingesetzt werden oder über kurze Distanzen per Funk (RF); es gibt also keine Hindernisse für die Installation der Geräte (Gebäude, Keller, unterirdischer Tank, etc).

NETRIS®2 ist ein Schweizer Produkt, das hohe Anforderungen erfüllt und mit ausgezeichneter Zuverlässigkeit Daten übermittelt.

Fonctions
- Relève de niveau citerne et compteur
- Installation rapide
- Transmission 2G/3G/4G ou RF
- GPS en option
- Autonomie de 10 ans
- Boîtier robuste
- Etanche
- Certification ATEX/UL

Description
Le produit NETRIS®2 est le fruit de 15 ans d'expérience en matière de conception et production d'équipements autonomes de télémétrie. Son design unique et ergonomique confère à NETRIS®2 l'avantage d'être installé non seulement facilement, mais également très rapidement.

NETRIS®2 utilise prioritairement le réseau 2G (SMS) pour transmettre les données régulièrement. Il est également capable de fonctionner en mode 3G ou 4G, aussi bien que d'établir un lien radiofréquence courte distance (RF) et ainsi n'avoir aucun obstacle à son installation (bâtiment, sous-sol, citerne enterrée, etc).

NETRIS®2 est un produit suisse répondant à des critères exigeants et doté d'une excellente fiabilité des remontées d'informations.

NETRIS®2

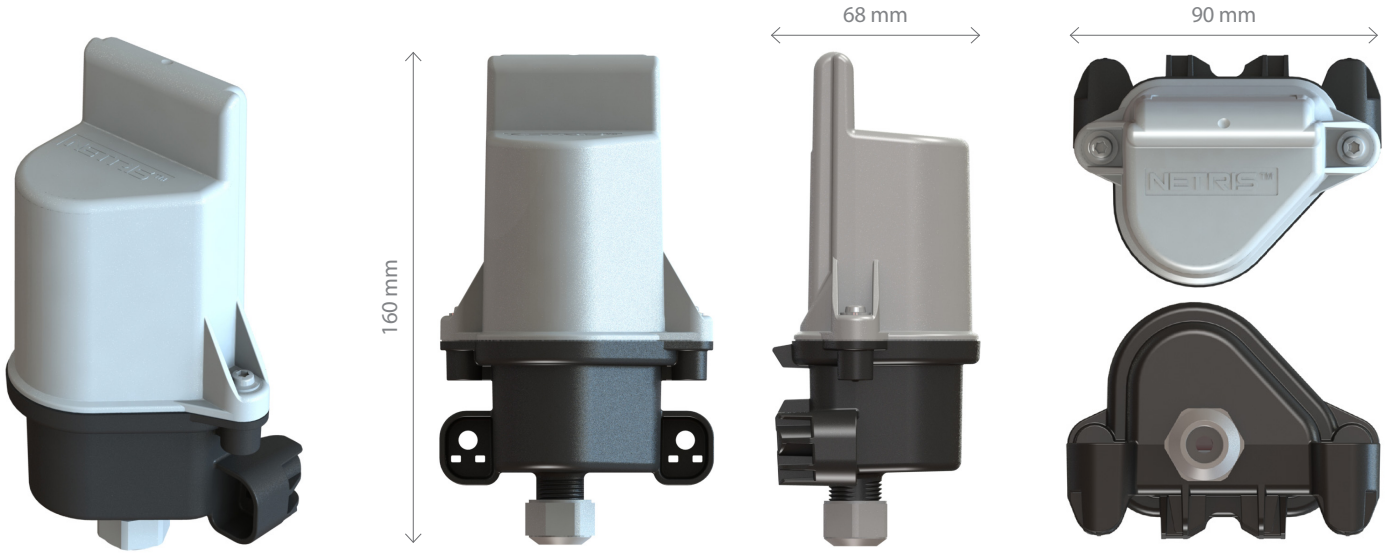

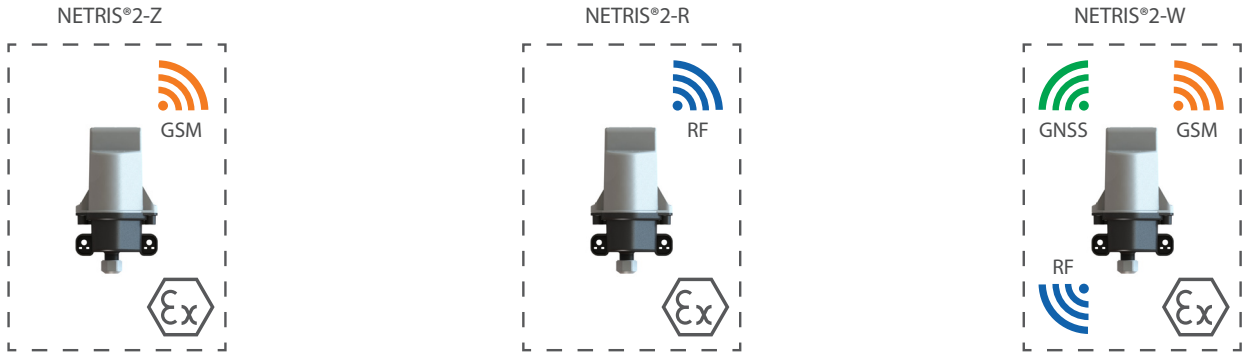

Technical data / Technische Daten / Informations techniques

Number of inputs / Anzahl der Eingänge / Nombre d'entrées	3 analog signals for 2 tanks + 1 meter reading
Connection / Klemmen / Bornier	7 x 2,5 mm² (AWG 12)
Gauge / Sonde / Capteur	Sensile 712, Rochester Junior, Senior, Magnetel, Pulse counter, Ultrasonic Massa/Sensile Internal reference pressure in option
Data transmission / Daten Übertragung / Transmission de données	2G, 3G, 4G/LTE (SMS or data)$^{-Z/-W}$, GNSS optional^{-W} RF 868 MHz$^{-R/-W}$ / 915 MHz$^{-R/-W}$
Power supply / Stromversorgung / Alimentation	Lithium battery pack (3.6 V, up to 19 Ah)
Autonomy / Autonomie / Autonomie	10 years (1 SMS / day)
Housing / Gehäuse / Boîtier	Polyamide & reinforced polyphthalamide
Seal / Dichtung / Joint	FPM (Viton®)
IP grade / IP Schutz / Degré de protection IP	IP68 (with venting in option)
Dimensions / Masse / Dimensions	160 x 90 x 68 mm
Weight / Gewicht / Poids	340 gr.
Operating temperature / Betriebstemperatur / Température de fonctionnement	-30 °C to +60 °C
Certification / Zertifikation / Certification	Ex II 1(1) G Ex ia [ia] IIB T3 Segurança ia [ia Ga] IIB T3 G c UL us LISTED CL I, DIV 1, GP C,D; CL I, Zone 0 , AEx ia [ia] IIB T3; CL I, Zone 0 Ex ia [ia] IIB T3 provides I.S. circuits to CL I, DIV 1, GP C,D; CL I, Zone 0, GP IIB, when installed per NETRIS®2 ControlDrawing
CE	
Warranty / Garantie / Garantie	2 years

Sensile Technologies

Sensile Technologies SA
Rue de Lausanne 45
CH-1110 Morges, Switzerland

Tel. +41 (0)21 805 03 10
Fax +41 (0)21 803 03 13

info@sensile.com
www.sensile-technologies.com

© 03/2016 Sensile Technologies SA / Sous réserve de modifications techniques et d'erreurs.